靜電消除器(高功能風扇型)

ZJ-FA10

顯明易懂的靜電消除狀態
高功能靜電消除器

■以指示燈顯示帶電・靜電消除狀態
■採用混合DC變速方式，即可高速消除靜電
■採用完全開放式機構，維護簡單

⚠ 請參閱1369頁的「正確使用須知」。

CE

特長

感測帶電/靜電消除狀態

利用本體前面的感測器，感測工件的帶電/靜電消除狀態。上方的指示燈可清晰顯示工件狀態。

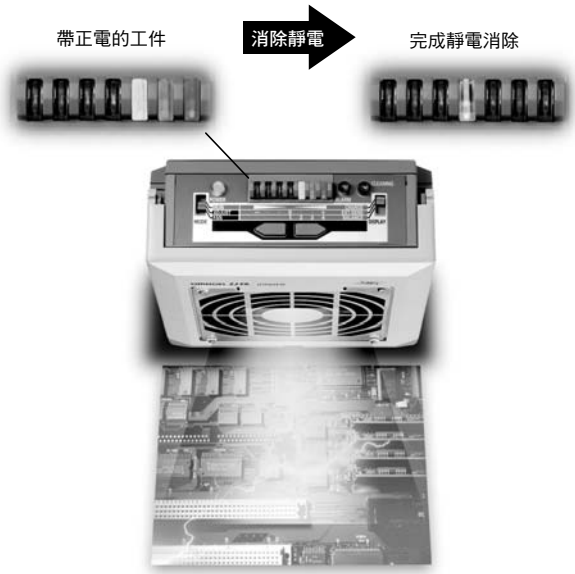

連接靜電感測頭

連接靜電感測頭(ZJ-SD100型)後，即可更正確地確認遠端工件的帶電・靜電消除狀態。

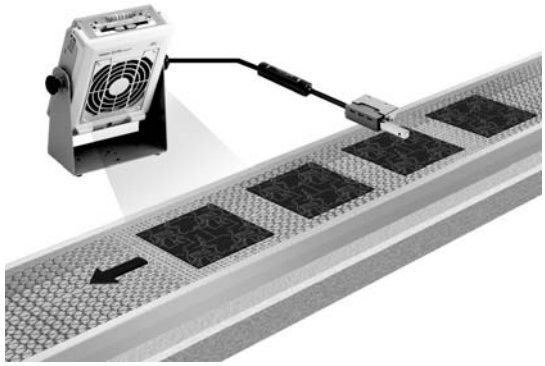

一目瞭然的指示燈

各種指示燈配置於上方，讓顯示更清晰。
帶電・靜電消除狀態、離子平衡・清潔警告等動作狀態亦能輕鬆確認。
亦可將警告訊號輸出至外部。

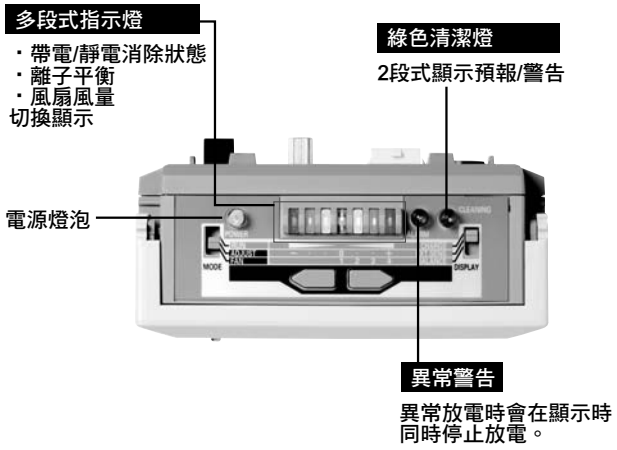

採用混合DC變速方式，即可有效率消除靜電並達到薄型化

風扇會將所釋放的離子充分攪拌後進行送風，並同時感測及控制離子平衡。藉由此方式，即可以更高階的方式達成靜電消除速度及離子平衡等2種功能。
此外，還加強內部機構，以大幅達到薄型化的目標。

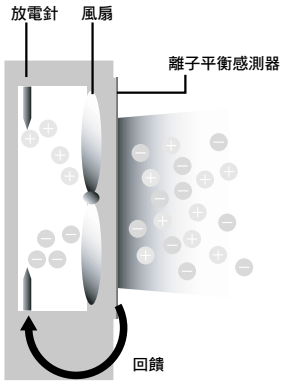

配備多樣化的安裝方式，最適合單元(Cell)生產

使用管路安裝用專用金具(ZJ9-FA-BR01型)時，只要利用旋鈕，即可在設置完成後，將本體上下左右旋轉。
亦可安裝於單元(Cell)生產現場的管路。

設置後亦可自由調整安裝方向

只要安裝管路，即可適用於各種設置環境

採用完全開放式機構，維護簡單

前面面板採用完全開放式機構，可3段調整，最大角度可達180°。
放電針、內部或風扇的清潔更為簡單而確實。

此外，可隨時監控離子輸出狀態，並且在靜電消除特性開始衰減前，就會顯示(輸出)清潔預報，並能支援現場維護作業，以便隨時發揮最佳的靜電消除功能。

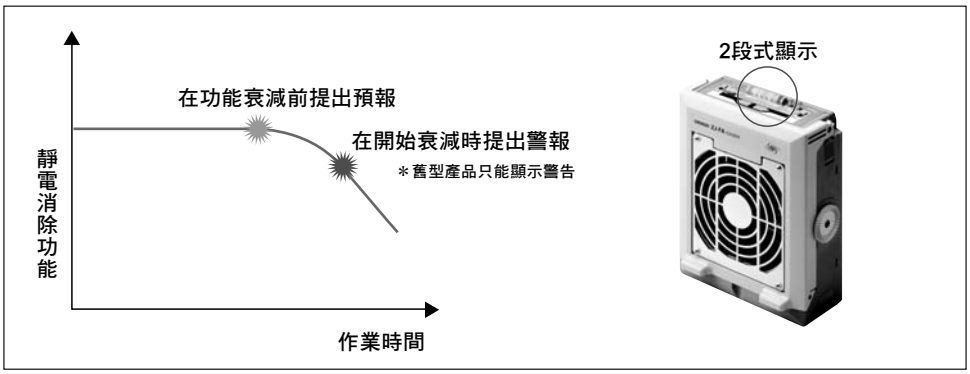

ZJ-FA10

種類

(交貨日期請向經銷商洽詢。)

本體

型式
ZJ-FA10型

配件

形狀	型式
管路安裝用金具 (φ28管路用)	ZJ9-FA-BR01型
更換用濾芯	ZJ9-FL92型 (附10個)
更換針	ZJ9-NDT08F型 (附8支)

額定/性能

本體

項目　　型式	ZJ-FA10型
電源電壓	DC24V±10%　鏈波(p-p)　10%以下
消耗電流	600mA max.
放電電壓	±7kV max.
放電方式	混合多變性(Mixing Variable) DC方式
風量	最大1.8m^3/min
消除靜電時間＊	3.0秒以內
離子平衡＊	±10V以下
臭氧產生量	0.01ppm以下 (於距離吹出口10mm的位置測量)
主要功能	風量調整功能、手動平衡調整功能、帶電/消除靜電狀態顯示、清潔顯示/輸出、 異常顯示/輸出、按鍵鎖定功能、連接外部靜電感測器
外部輸出	警報輸出/清潔輸出：由光電MOS繼電器輸出 (DC30V、300mA)
外部感測器	靜電感測頭ZJ-SD-100型
環境溫度範圍	動作時、保存時：0 ~ +50℃ (不可結冰、結露)
環境濕度範圍	動作時、保存時：35~65% RH (不可結冰、結露)
重量(包裝狀態)	約2.7kg
材質	本體：ABS、放電針：鎢
附屬品	使用說明書、AC變壓器、輸出入纜線、英文警告標籤(3種)

＊測量場所：距離300mm、吹出口中央
消除靜電時間：±1,000V→±100V
離子平衡之測量時間：10Sec
靜電消除監視器：150 x 150mm、20pF

特性曲線

靜電消除區域-靜電消除時間

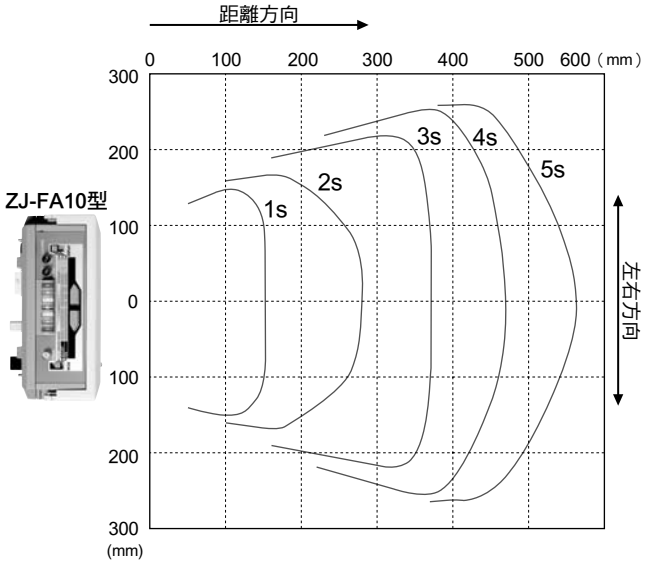

離子平衡(位置變動特性)

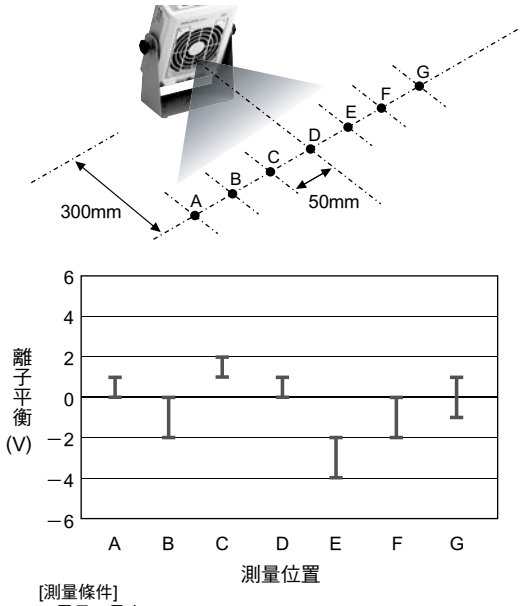

[測量條件]
風量：最大
消除靜電時間：+1,000V→+100V
靜電消除監視器：150 x 150mm、20pF

正確使用須知

請參閱訂購時之遵照事項。

⚠警告

為確保安全性，本產品無法用於直接或間接檢測人體之用途。
請勿將本產品做為人體保護用的檢測裝置來使用。

使用注意事項

請勿在超過額定規格之周遭氣體、環境下使用。

外觀尺寸

CAD資料 附有此標記之產品另備有2D之CAD圖示與3D之CAD資料。
相關CAD資料可於OMRON Industrial Web網路(http://www.fa.omron.co.jp)下載。

(單位：mm)

本體

ZJ-FA10型

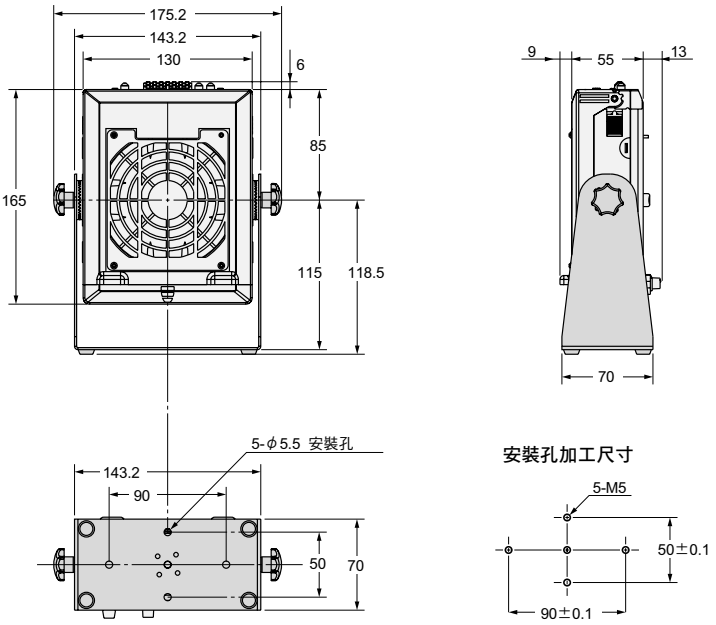

CAD資料

使用管路安裝用金具(ZJ9-FA-BR01型)時

ZJ-FA10型

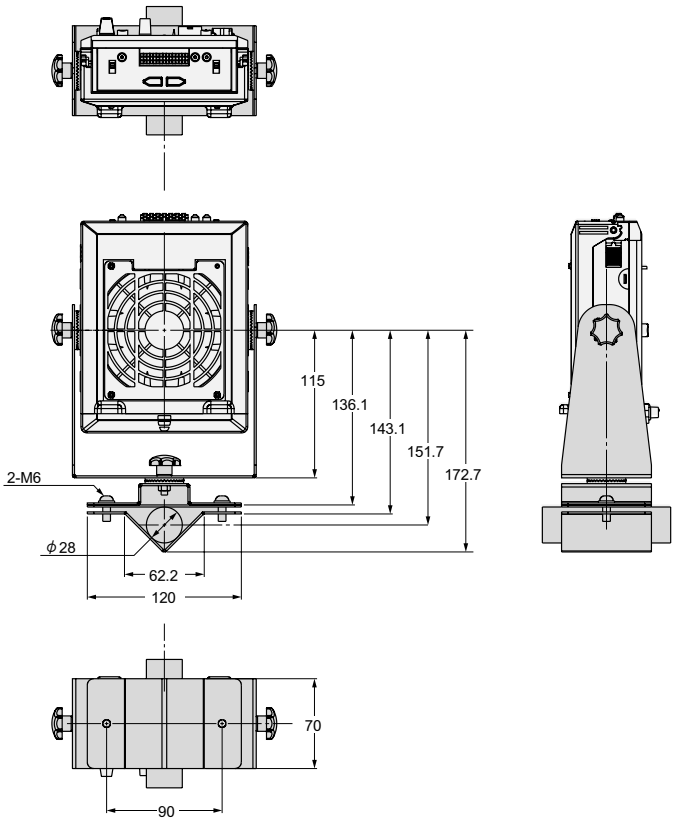

CAD資料